PROVINCIA DI REGGIO EMILIA
Corso Garibaldi, 59 - 42100 Reggio Emilia Tel 0522 444111 - Fax 0522 451676
E-mail: info@mbox.provincia.re .it - Web: http://www.provincia.re.it

SERVIZIO INFRASTRUTTURE MOBILITA' SOSTENIBILE
PATRIMONIO ED EDILIZIA

MANUTENZIONE STRAORDINARIA DEL PONTE SUL TORRENTE TRESINARO SULLA SP51 - COMUNE DI RUBIERA (RE)
CUP: C27H19001550001

PROGETTO DEFINITIVO/ESECUTIVO

A.01.a - Stato di Fatto
Piante e Sezioni

COMUNE DI RUBIERA (Prov. di Reggio Emilia)
L'originale del presente documento è pervenuto tramite P.E.C. agli atti comunali in data
30/10/2020 prot. n. 15846

Il Dirigente del Servizio
Infrastrutture Mobilità Sostenibile
Patrimonio ed Edilizia
Responsabile Unico
del Procedimento:
Dott. Ing. Valerio Bussei

Tecnico Incaricato:
Dott. Ing. Salvatore Vera

Collaboratore:
Dott. Ing. Fabio Emmolo
Dott. Ing. Daniele Barbieri
Dott. Ing. Luca Andreose

REVISIONE			Redatto		Verificato o Validato	
Revis.	Data Revis.	Descrizione Modifiche	Data	Nome	Data	Nome
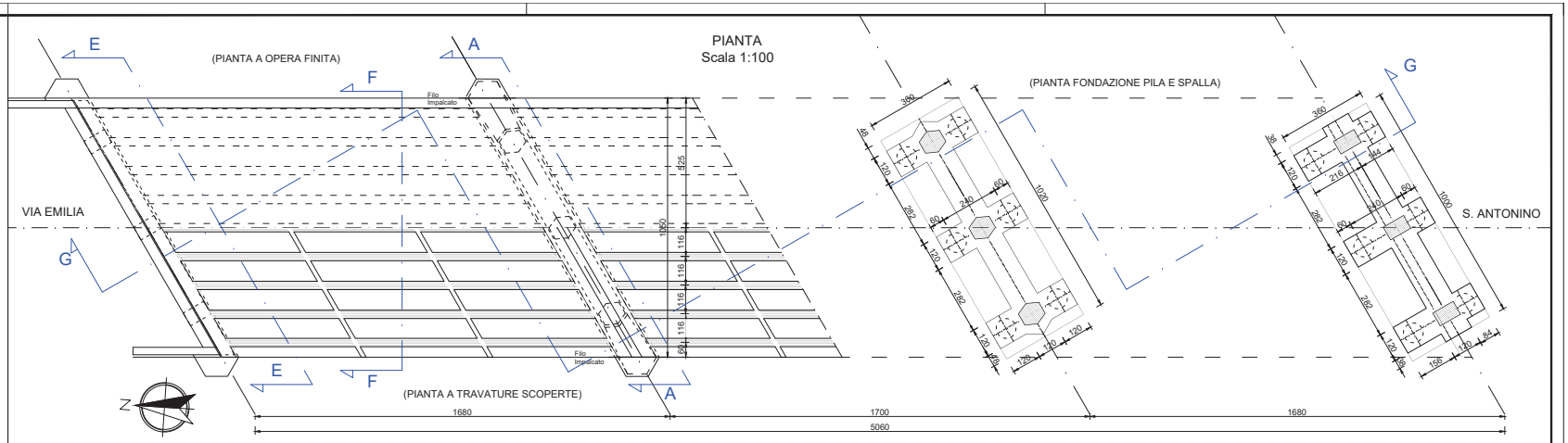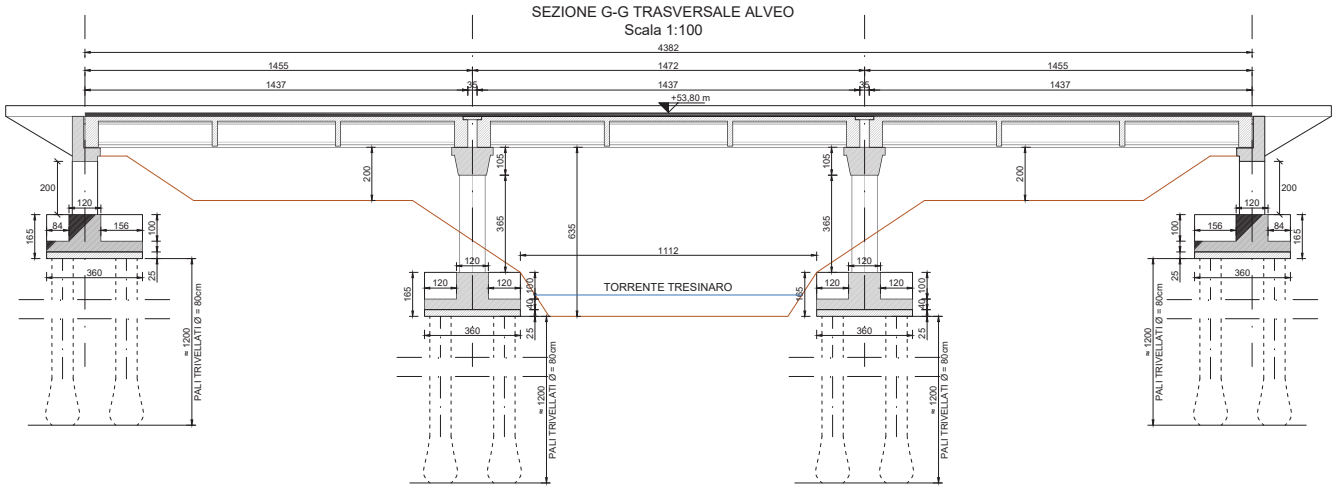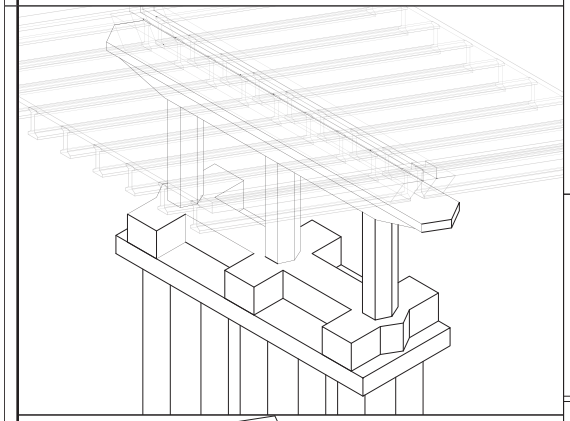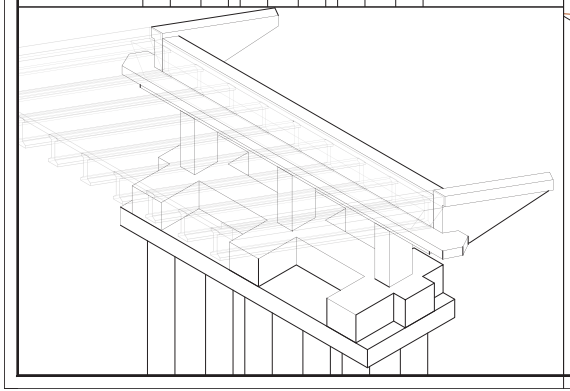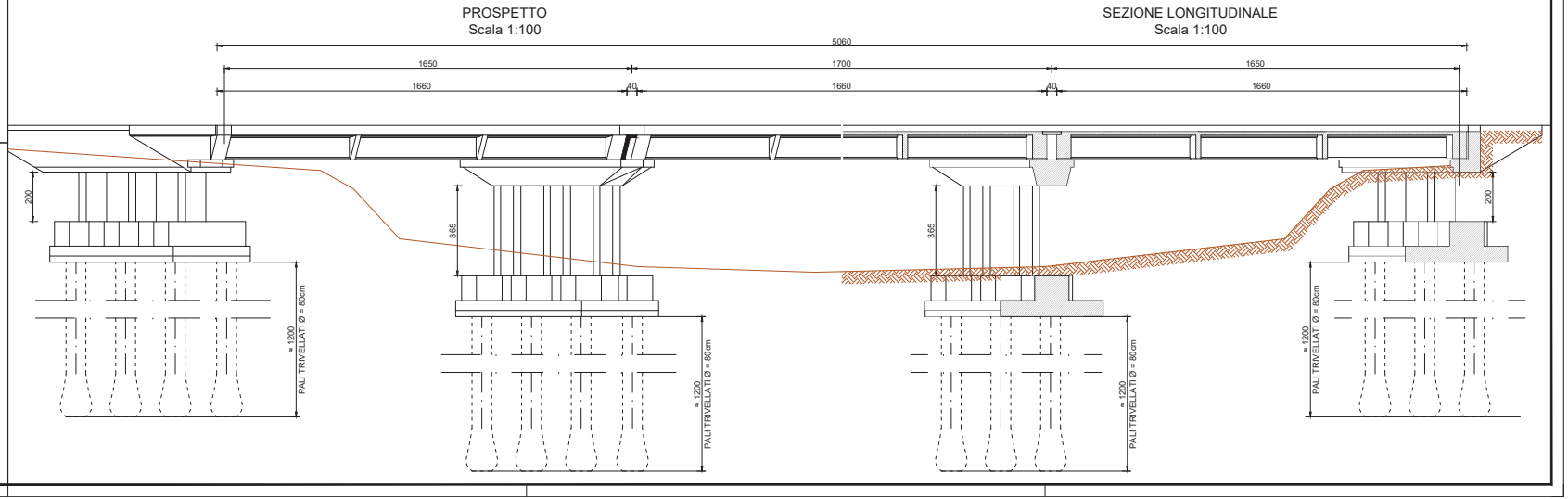
All. n°	Data Progetto	N° P.E.G.	Nome File
	Settembre 2020